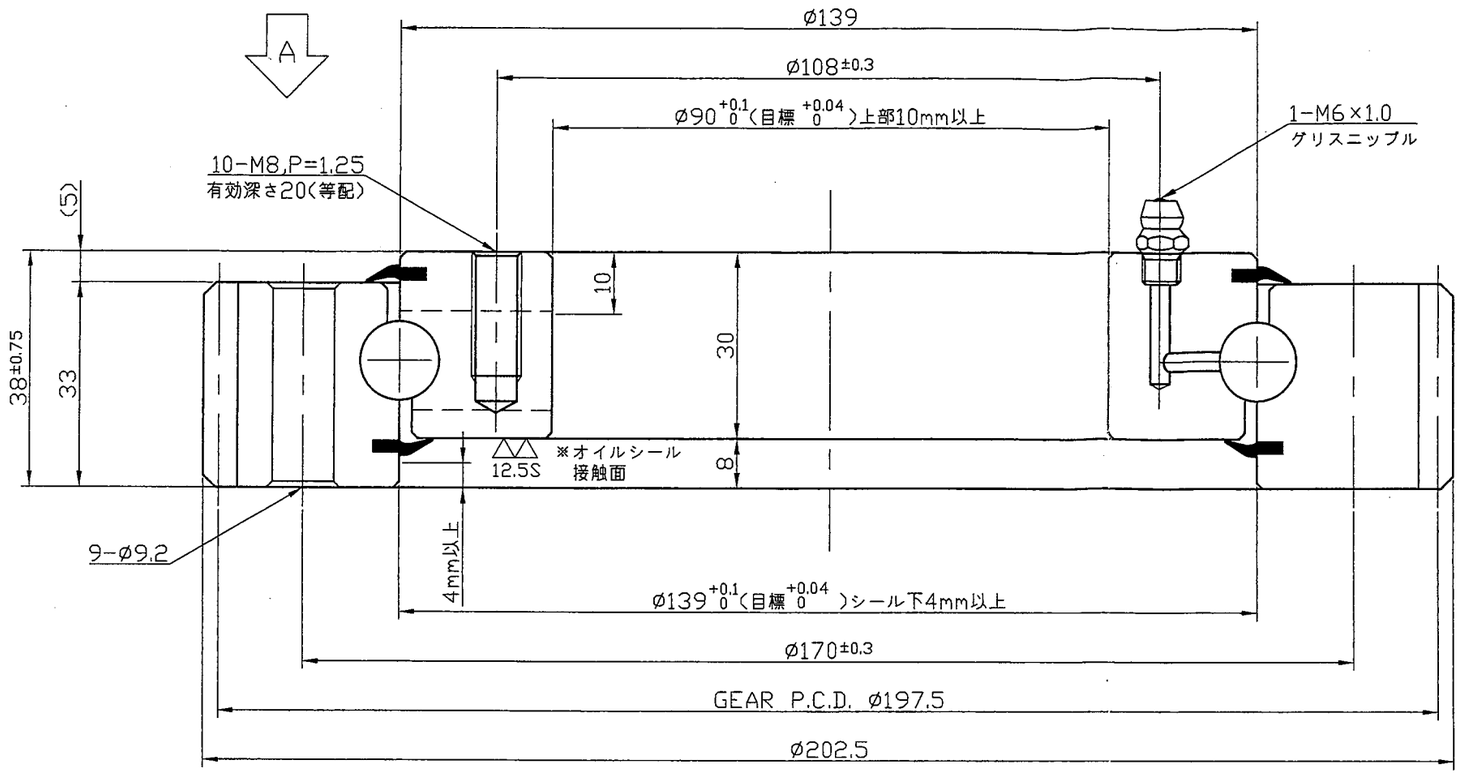

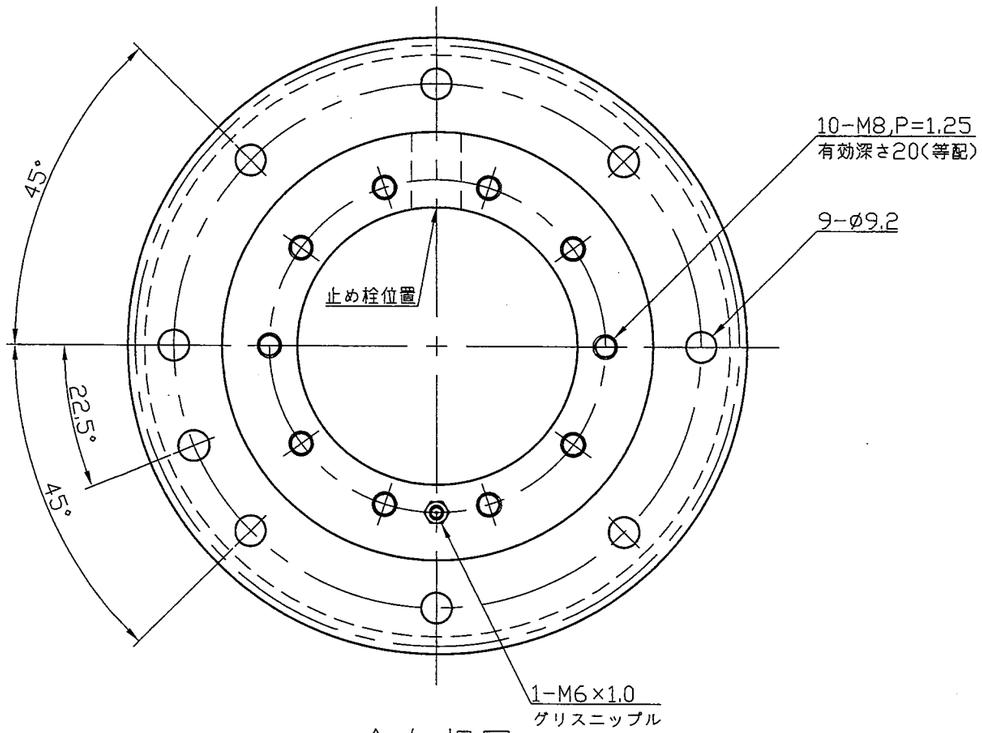

A.矢視図

歯車仕様 GEAR DATA	
歯型 TYPE	並歯
モジュール MODULE	2.5
圧力角 PRES.ANGLE	20°
歯数 NO.OF TOOTH	79
基準ピッチ円径 PITCH DIA	197.5
転位係数 SHIFT COEFFICIENT	0
マタギ歯厚 TOOTH THICKNESS	
精度 GEAR ACCURACY	JIS 7級
備考 REMARK	歯面高周波焼入れ

KASHIKI SLEWING BEAIRNG	
静定格スラスト荷重(Coa) BASIC STATIC THRUST LOAD RATING	140kN (14,200kgf)
アキシアルスキマ AXIAL CLEARANCE	0.08~0.25mm
ラジアルスキマ RADIAL CLEARANCE	

No.	部品名 NOMENCLATURE		材質 MATERIAL	数量 QUANTITY	備考 REMARK
10	グリス	GREASE	支給品		SKF LGWA2
9	グリスニップル	GREASE NIPPLE	市販品 ON THE MARKET	1	M6×1.0
8	テーパーピン	TAPER PIN	市販品 ON THE MARKET	1	
7	止め栓	PLUG	S45C	1	
6	下シール	LOWER SEAL	合成ゴム SYNTHETIC RUBBER	1	
5	上シール	UPPER SEAL	合成ゴム SYNTHETIC RUBBER	1	
4	間座	SEPARATOR	NYLON	1SET	
3	鋼球	STEEL BALL	SUJ-2	1SET	ø12.7
2	内輪	INNER RACE	SCM435	1	
1	外輪	OUTER RACE	SCM435	1	

注記
1.内外輪の軌道面および歯面は高周波焼入れを行う。
2.指示のない面取りはC1とする。
3.支給グリスを使用する。
3.止め栓位置及びSマーク位置はソフトゾーンとする。
※取付時にはソフトゾーンを最も荷重のかからない位置にセットしてください。

歯車許容接線力 6,760N(参考)

指示なき直径箇所の寸法許容差 UNDIM.DIA.TOLERANCE				
30を超え 120以下	120を超え 400以下	400を超え 1000以下	1000を超え 2000以下	2000を超え 4000以下
±0.8	±1.2	±2	±3	±4

客先 CUSTOMER	殿
部品名称 NOMENCLATURE	旋回軸受 SLEWING BEARING
型番 ASSEMBLY NO.	KSO-90-Z-23-1
検図 CHECKED / 設計 DESIGNED / 製図 DRAWN	K.T 2013/07/30
尺度 SCALE	Free
図面番号 DWG.NO.	KSO-90-Z-23-1

株式会社カシキ

※当図面および当図面に関連する技術情報につきましては、当社の事前の許可なく、複製物を作成すること、本来の目的以外に使用すること、ならびに第三者に開示、公開する行為を禁止します。